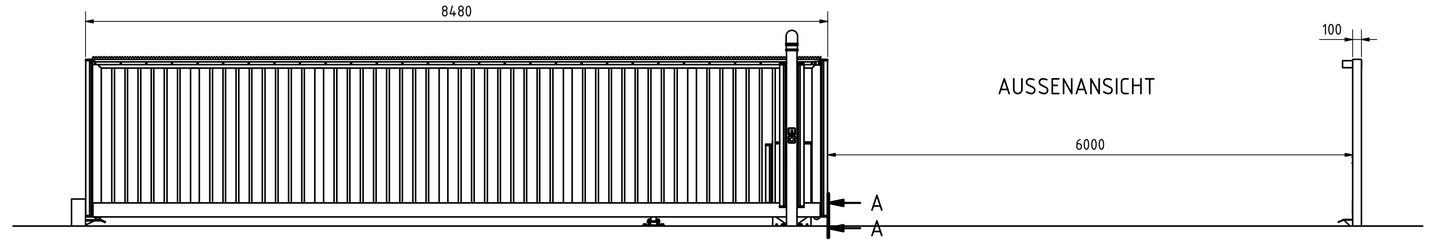

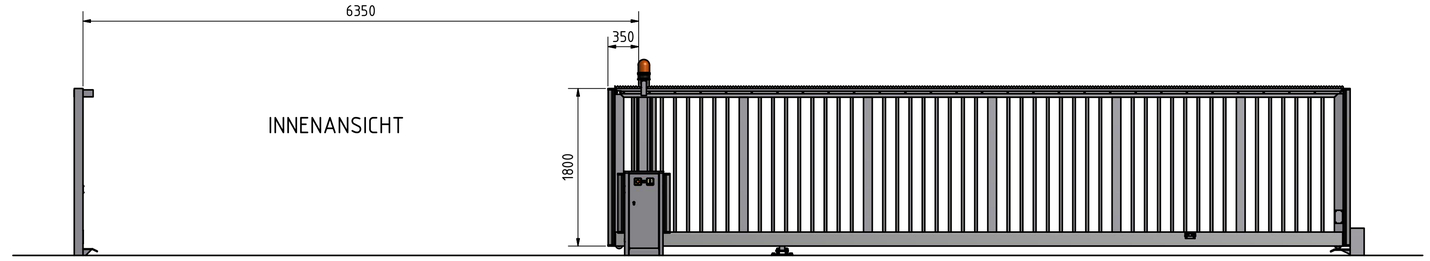

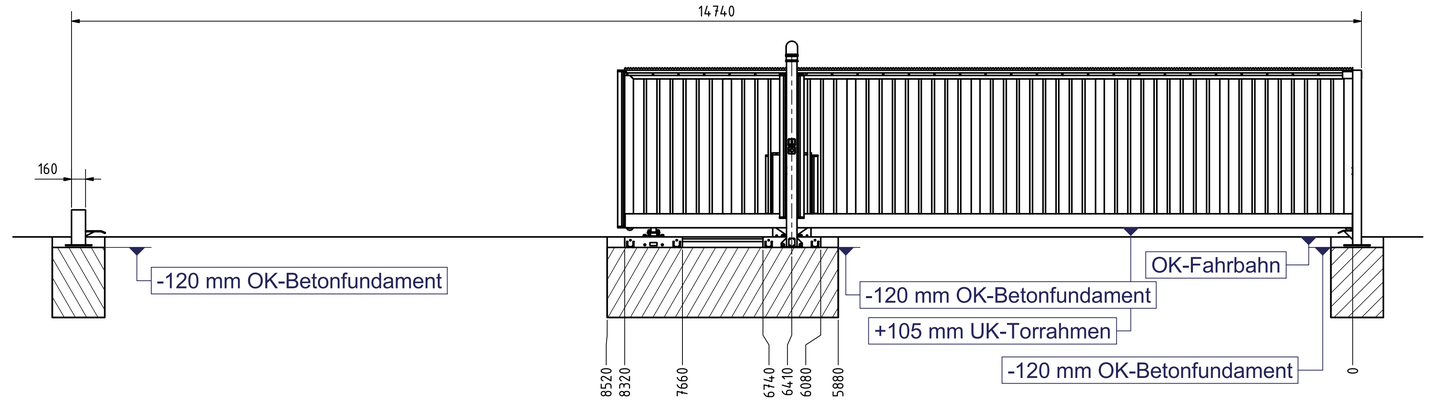

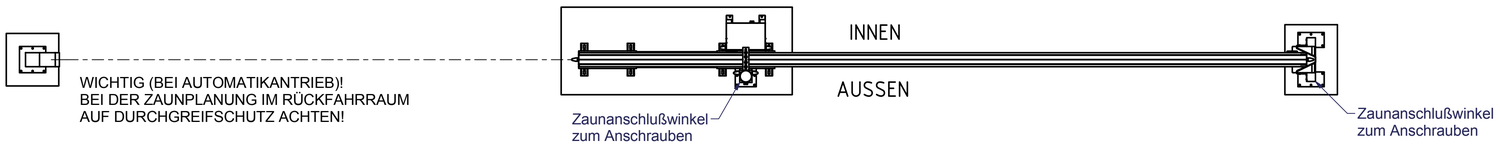

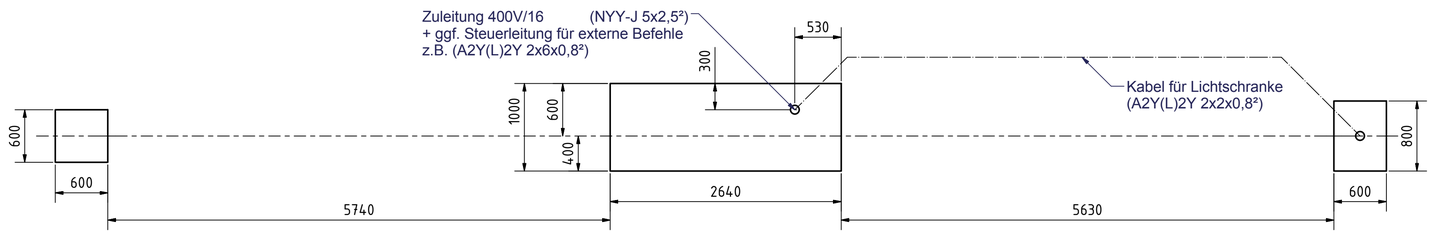

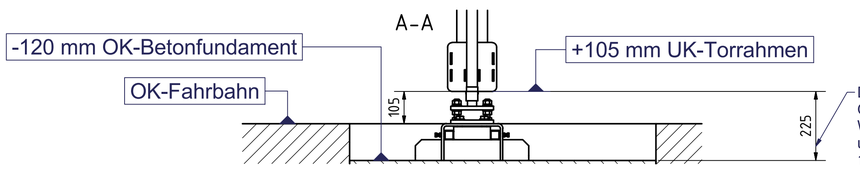

Der Abstand zwischen UK-Tor und
OK-Betonfundament beträgt 225 mm.
Wir empfehlen 105mm Luft zwischen Fahrbahn
und UK-Tor, daraus ergibt sich, dass das Fundament
120mm unterhalb der fertigen Fahrbahn liegt.
Geländebedingt kann der Abstand zwischen Fahrbahn
und Toranlage auf minimal 50mm verringert werden.

WEDATRONIC
OBJECT SECURITY

Wedatronic AG - object security | Hauptsitz | Zürcherstrasse 13 | 7320 Sargans | Schweiz
www.wedatronic.com | info@wedatronic.com | Tel +41 (0)58 666 08 88 | Fax +41 (0)58 666 08 89

www.growi.de
Wortstraße 34-36
33397 Rietberg
Fon: 05244-9301-0
Fax: 05244-9301-25
mail: info@growi.de

	Datum	Name
Gezeichnet	26.11.2013	
Kontrollen		
Norm		

bis 8m

Status | Änderungen | Datum | Name

Maßstab:
Verzinkung: DIN 50976
Beschichtung: RAL????

Schiebetoranlage PFS160
freitragend,
nach links öffnend

Antriebseinheit "Totmann"

1
A1